# Big Manual

Bedienungsanleitung

## Medikamentenmischbehälter 60L
### mit Rührwerk

Code-Nr. 99-94-0891 D
Ausgabe: 11/2021

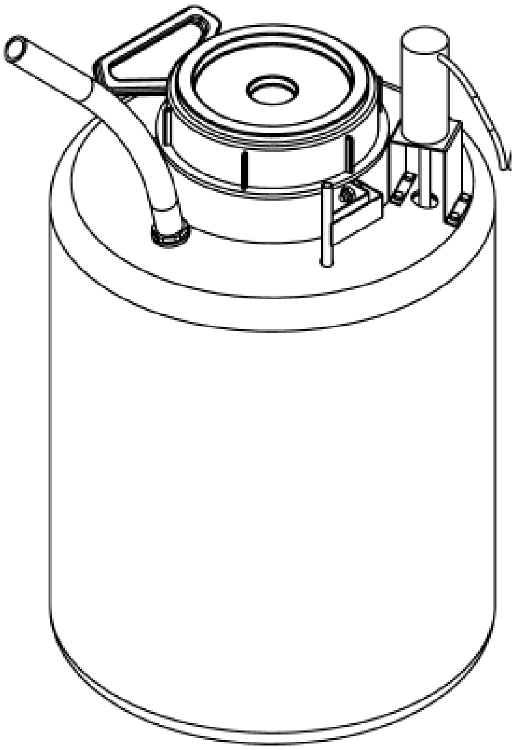

Big Dutchman®

MONOFLO®

Monoflo Snap-Box Produktions GmbH & Co. KG
Vogelsbergstraße 6 · D-64646 Heppenheim

ISO 9002
ZERTIFIZIERT

# CE- Zertifikat von Qualität und Konformität

Wir erklären, dass der MONOFLO –Rührbehälter 50013 mit den CE-Standard konform sind und nach den Richtlinien der Gerätesicherheit, sowie der Elektromagnetischen Verträglichkeit, hergestellt worden ist.

Auszug über die Gerätesicherheit und EMV anbei.

HP 10.11.2021

MONOFLO
Produktions GmbH & Co. KG
Lise-Meitner-Str. 7 · 64646 Heppenheim
Tel. 0 62 [illegible] 08 0 - Fax 99 08 28

..............................
Jens Weise

Lieferanschrift:

Vogelsbergstraße 6
D-64646 Heppenheim
Telefon +49(0)6252-99080
Telefax +49(0)6252-99 08 28

Amtsgericht
Darmstadt HRA 22846
Internet: www.monoflo.de
e-mail: info@monoflo.de
Steuer-Nr.: 05 34760001
UStId.-Nr.: DE111451040

Geschäftsführer: Helmut und Cornelia Rader

Volksbank Darmstadt-Südhessen eG, 64646 Heppenheim
IBAN DE34 5089 000 000 53756506 · BIC (Swift Code): GENODEF1VBD
Deutsche Bank 24, 64602 Bensheim
IBAN DE05 5097 0024 0018 2899 00 · BIC (Swift Code): DEUTDEDB509

**Prüfzentrum für Umweltsimulation**
**und Typprüfungen**

**SCHENCK**

Deutscher
Akkreditierungs
Rat
DAR

# ZERTIFIKAT

**DAT-P-028/92-00**

| | | | |
|---|---|---|---|
| **Gegenstand** | Rührwagen | **Typ** | MEDICATOR |
| **Hersteller** | MONOFLO SNAP-BOX<br>Productions GmbH & Co KG<br>Postfach 1327<br>D-64631 Heppenheim | **Auftraggeber** | MONOFLO SNAP-BOX<br>Productions GmbH & Co KG |
| **zugehöriger Prüfbericht** | Nr. 1239 | **Auftrags-Nr.** | 1 HQE 0095 |
| **Prüfdatum:** | 24.04 - 25.04.1996 | | |

**Hiermit bestätigen wir, daß das Produkt**

***MEDICATOR - Rührwagen***

**einer Typprüfung unterzogen wurde. Es ist mit folgenden Sicherheitsvorschriften, Normen und Verordnungen konform:**

**EMV-Störfestigkeit**
EN 50082-1:März 1993 Pkt. 1.2, 4.1
EN 61000-4-2:1995; VDE 0847 Teil 4-2
EN 61000-4-4:1995; VDE 0847 Teil 4-4

**EMV-Funkentstörung**
EN 50081-1: Januar 1992 Pkt. 1.1, 1.2
EN 55011:1992; VDE 0875 Teil 11
Grenzwertklasse B;

| Stempel | Leiter der Prüfstelle | Bearbeiter |
|---|---|---|
| geprüft und getestet | (K. Pätschke) | (S.Schumann) |

## Montage- und Gebrauchsanleitung für Behälter mit Rührwerk

### Einsatzbereich

Zum Anmischen von Lösungen mit Wasser und gegen das Absetzen der Bestandteile.

Nutzung ausschließlich in Stallanlagen. Der Mischbehälter ist auf einen festen und rutschsicheren Untergrund zu stellen. Um ein Umfallen des Gerätes bzw. Beschädigung des Elektrokabels zu verhindern, darf es für die Tiere nicht erreichbar sein.

### Montage

Je nach Bedarf bzw. Modell des Medikators sind die dazu mitgelieferten Schlauchverbindungen an den Wasser Ein–Ausgang ¾“ anzuschrauben. Gleichzeitig wird dadurch an der Y-Verbindung der Wassereinlauf zum Fass mit verbunden. Der Ansaugschlauch des Medikators soll an die vormontierte Ansaugleitung des Mischbehälters montiert werden.

Vorsicht! Alle Schlauch- und Steckverbindungen sind vor Inbetriebnahme nochmals auf ihre Festigkeit zu prüfen!

Unsere Steckverbindungen sind für einen Wasserdruck bis 5 bar ausgelegt. Ein höherer Wasserdruck auf der Rohrleitung, welcher vor allem nachts zustande kommen kann, muss durch einen Druckreduzierer ausgeglichen werden!

### Inbetriebnahme

Alle Schraubverbindungen sind auf ihre Festigkeit zu prüfen.
An der Zeitschaltuhr die gewünschten EIN/AUS-Intervalle einstellen. Zeitschaltuhr und Motor mit dem Netzteil verbinden und dann erst in die Stromdose stecken.
Nach ca. einer halben Stunde sind die Schraubverbindungen zwischen Rührstab & Motorwelle (Adapter) nochmals zu prüfen.

Nicht in die drehende Rührwelle fassen!

Bitte beachten Sie, dass die Rührwelle nicht zu straff an den grünen Dichtring gesteckt wird. Grund: Das Drehen der Welle kann sich dadurch verlangsamen bzw. der Motor ist einem stärkeren Verschleiß ausgesetzt.

## Reinigung

Trennen Sie das Gerät von der Stromversorgung. Verwenden Sie milde und keine scheuernden Reinigungsmittel.

Der Mischbehälter sollte außen nicht mit einem Wasserschlauch abgespritzt werden, dadurch kann Wasser in das Innere des Motors gelangen, was zur Korrosion führen kann.
Die Motorwelle darf nicht geölt werden. Es ist im halbjährigen Rhythmus zu prüfen, ob der Dichtring an der Welle des Motors nicht beschädigt wird.

## Allgemeine Hinweise

Wichtig!
Bei jeder Überprüfung muss das Netzteil von der Stromdose getrennt werden, das gilt auch für eventuelle Reparaturen am Gerät.

Warnung – Lebensgefahr durch Stromschlag !!!
Betreiben Sie den Mischbehälter nicht in einem feuchten Raum und mit beschädigtem Stromkabel.

Der Mischbehälter darf nur von Personen in Betrieb genommen werden, die sich mit der Bedienungsanleitung vertraut gemacht haben bzw. das Gerät bedienen dürfen.

Das vorliegende Produkt und das Zubehör sind sofort auf ihre Vollständigkeit zu überprüfen!

Der Inhalt der Verpackung enthält folgende Artikel:

1 St. 60 ltr. Behälter mit Motor und Ansaugleitung
1 St. Rührwelle zur Montage am Motor
1 St. Netzteil
1 St. Zeitschaltuhr
1 St. Y-Schlauchsatz
2 St. Schlauchsätze

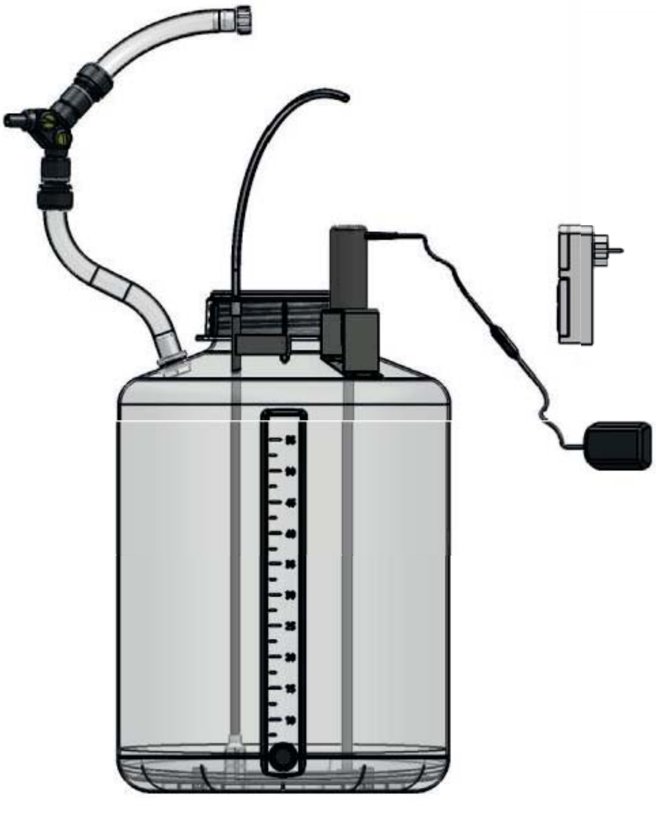

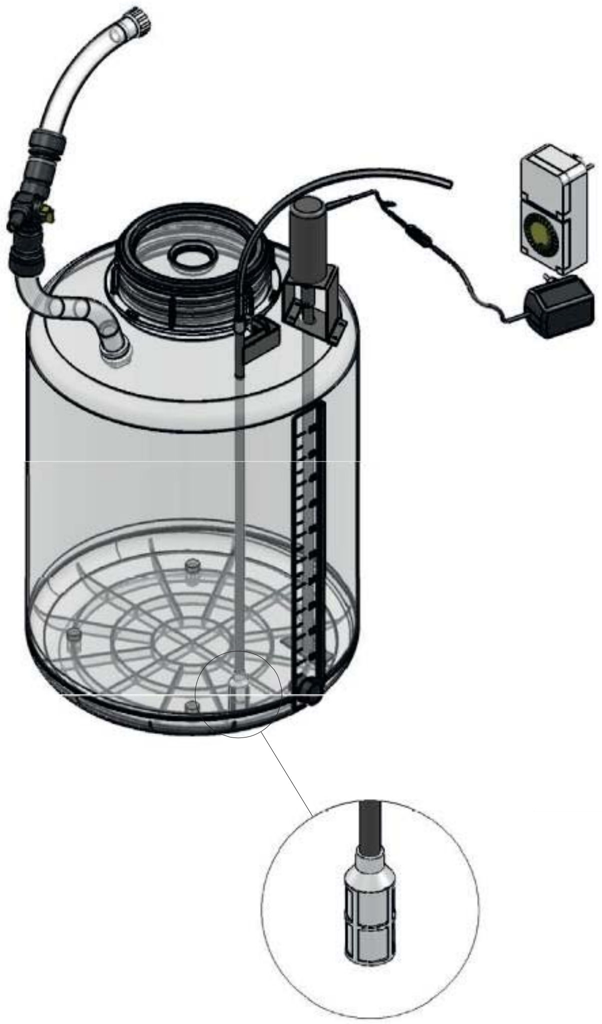

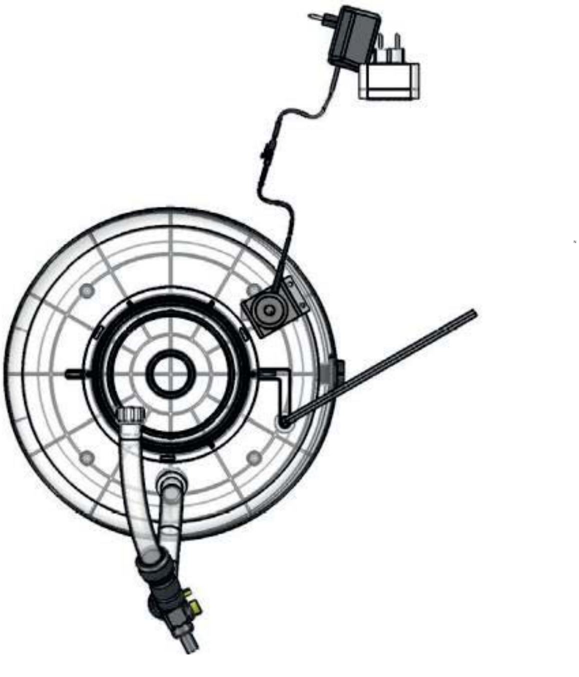

# *Ersatzteile / Spare parts*

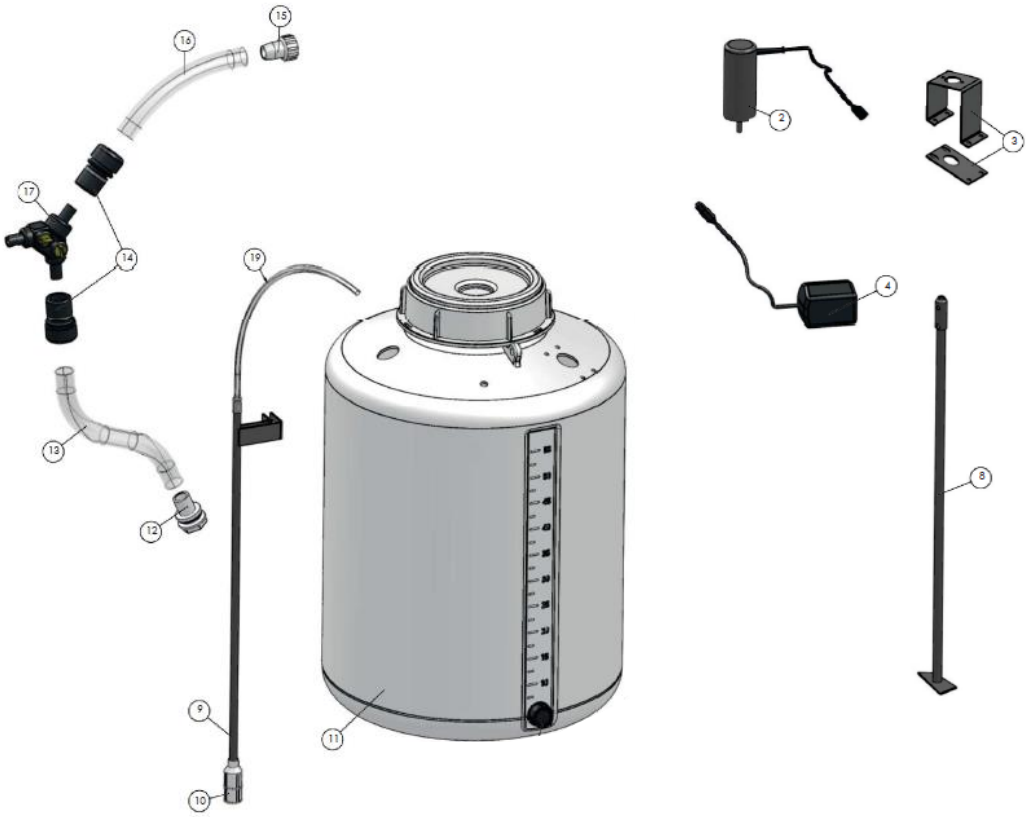

| Pos. | Code-Nr. | Bezeichnung DE | Description GB |
|---|---|---|---|
| | **83-55-8852** | **Medikamentenmischbehälter 60L mit Rührwerk** | **Mixing tank  60L for medicines with agitator** |
| 2 | 83-55-9701 | Motor Rührwerk f/Medikamentenmisch-behälter (83-55-8852) | Motor agitator f/mixing tank f/medicines (83-55-8852) |
| 4 | 83-55-9693 | Netzteil 24W 2A 100-240VAC 50/60Hz f/83-55-8852 | Power supply unit 24W 2A 100-240VAC 50/60Hz f/83-55-8852 |
| 8 | 83-55-9706 | Rührwelle f/Medikamentenmischbehälter (83-55-8852) | Agitator shaft f/mixing tank f/medicines  (83-55-8852) |
| | | | |
| | | | |
| | | | |